P.O. UMBERTO PRIMO NOCERA PIANO TERZO

AREA D'INTERVENTO PROGETTO REPARTO OPERATORIO OCULISTICA

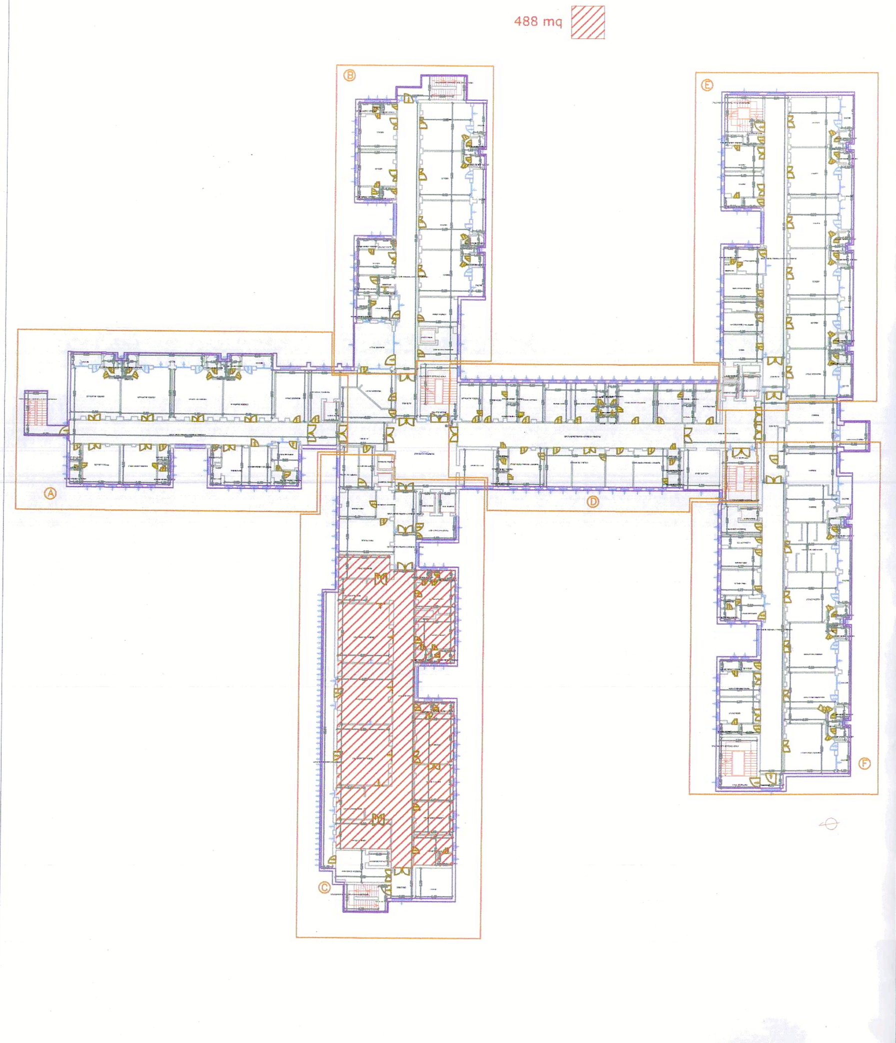

LEGENDA

1	sala operatoria 1	mq. 47,07
2	filtro sanitari sala operatoria 1	mq. 13,57
3	filtro sanitari sala operatoria 2	mq. 13,71
4	sala operatoria 2	mq. 40,53
5	filtro degenti sala operatoria 1	mq. 12,51
6	filtro degenti sala operatoria 2	mq.10,13
7	medicheria	mq. 12,53
8	ufficio coordinatore	mq. 10,27
9	lavaggio e sterilizzazione attrezzi	mq. 23,27
10	confez. attrezzi sterilizzati e deposito	mq. 12,25
11	deposito sporco	mq. 15,04
12	sala risveglio	mq. 33,08
13	sala preparazione operandi 1	mq. 23,19
14	sala preparazione operandi 2	mq. 26,24
15	locale per anestesisti e chirurghi	mq. 16,79
16	svuotatoio	mq. 2,39
17	locale presidi farmaceutici	mq. 17,47
18	deposito pulito	mq. 16,18
19	svuotatoio e lavatoio padelle	mq. 3,66
20	locale cucinetta e riposo-relax infermieri	mq. 17,07

LEGENDA VENTILAZIONE

	Canalizzazione in lamiera zincata per distribuzione aeraulica a sezione rettangolare con trattamento autopulente e antimicrobico (MANDATA)
	Canalizzazione in lamiera zincata per distribuzione aeraulica a sezione rettangolare con trattamento autopulente e antimicrobico (RIPRESA)
	Canalizzazione in lamiera zincata per distribuzione aeraulica a sezione rettangolare (ESTRAZIONE)
	Diffusore di immissione aria del tipo ad alta induzione per installazione in controsoffitto, dotato di plenum isolato di alimentazione con attacco superiore e serranda di taratura della portata (MANDATA)
	Diffusore di immissione aria del tipo ad alta induzione per installazione in controsoffitto, dotato di plenum isolato di alimentazione con attacco superiore e serranda di taratura della portata (RIPRESA)
	Diffusore di ripresa aria ad alta induzione per installazione in controsoffitto, dotato di plenum isolato di alimentazione con attacco superiore e serranda di taratura della portata (ESTRAZIONE)
	Griglia di aspirazione aria a singolo o doppio ordine di alette, per installazione in canali discendenti a terra, dotata di plenum di collegamento, avente alette fisse e/o mobili e serranda di taratura della portata (RIPRESA)
	Diffusore rettangolare di mandata aria a singolo o doppio ordine di alette, per installazione in canali, dotato di plenum di collegamento, avente alette fisse e/o mobili e serranda di taratura della portata (MANDATA)
	Bocchetta di aspirazione aria a singolo o doppio ordine di alette, per installazione in canali, dotata di plenum di collegamento, avente alette fisse e/o mobili e serranda di taratura della portata (RIPRESA)
	Percorso verticale di canalizzazione aeraulica all'interno di cassonetto o attraverso foro murario
	Serranda di regolazione
	Bocchetta di transito areaulica da installare sulle porte e/o passaggi di transito verso i locali non climatizzati
	Serranda di taratura di tipo motorizzata e/o manuale da installare nelle condotte per la regolazione della portata
	Canale flessibile
	Cassetta VAV (*Variable Air Volume*)
	Cassetta CAV (*Constant air volume*)
S.T.F.	Serranda tagliafuoco
	Griglia di espulsione dim ...
	Estrattore elicocentrifugo in linea. EXT... Portata ... mc/h - H= 60 Pa

REGIONE CAMPANIA

ASL Salerno Azienda Sanitaria Locale Salerno

ASL Salerno Via Nizza, 146 - 84124 - Salerno www.aslsalerno.it

OGGETTO

PROGETTO DI ADEGUAMENTO FUNZIONALE ED IMPIANTISTICO P.O. "UMBERTO I" di NOCERA INFERIORE DEA 1° LIVELLO

Viale S. Francesco D'Assisi, 2, 84014 Nocera Inferiore SA

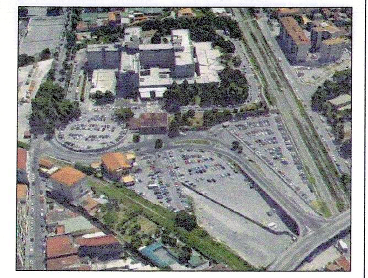

PROGETTO ESECUTIVO

DESCRIZIONE ELABORATO

PIANO III - BLOCCO "C" - REPARTO BLOCCO CHIRURGIA GENERALE

Layout distribuzione impianto aeraulico

Data: GENNAIO 2021

Scala: 1:50

Codice elaborato: TAV TER12

Il Direttore Generale dott. Mario Iervolino

Il Direttore Sanitario DEA I° Livello dott. Maurizio D'Ambrosio

Il Direttore SC Tecnica e Gestione del Patrimonio ing. Luigi Miranda

Il progettista arch. Nicola Vitale **Supporto al R.U.P.** arch. Costantino Ruocco

R.U.P. ing. Domenica Grimaldi

Supporto al R.U.P. arch. Costantino Ruocco

Progettista impianti di condizionamento ing. Francesco D'Auria

Progettista impianti elettrici e speciali ing. Rosario Landi, ing. Stefano Greco

PARTICOLARE CANALE

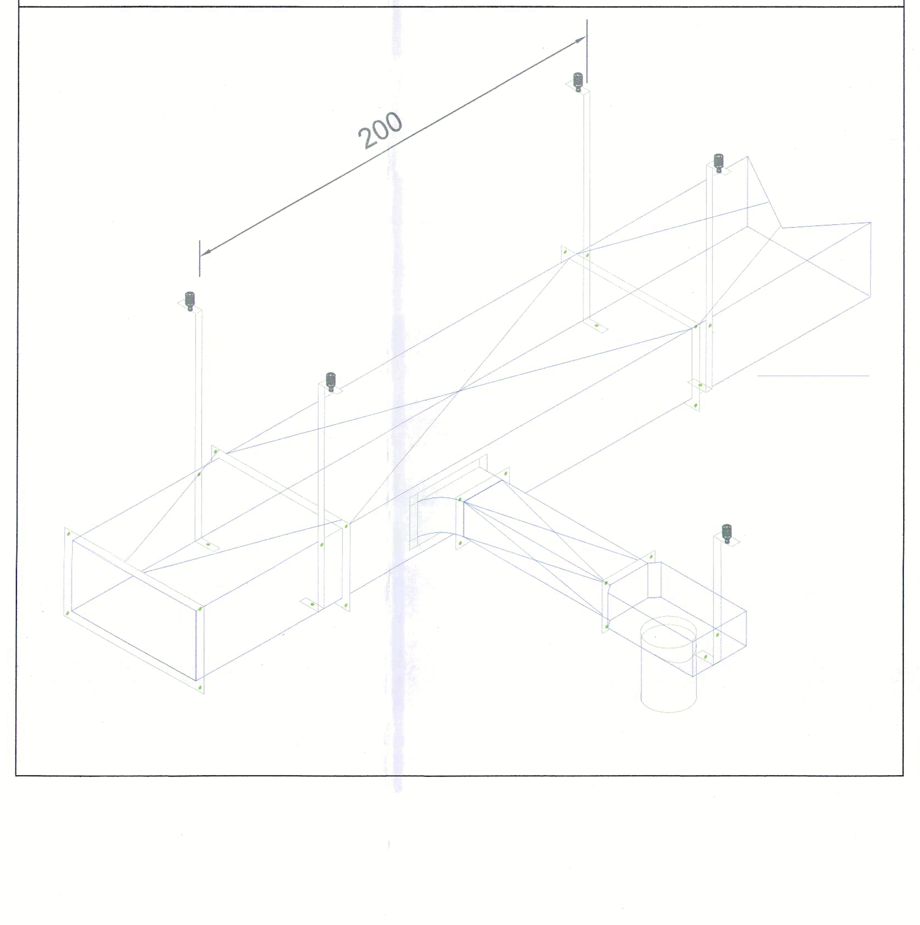

PARTICOLARE CORRETTO POSIZIONAMENTO DEI DEFLETTORI NEI CANALI

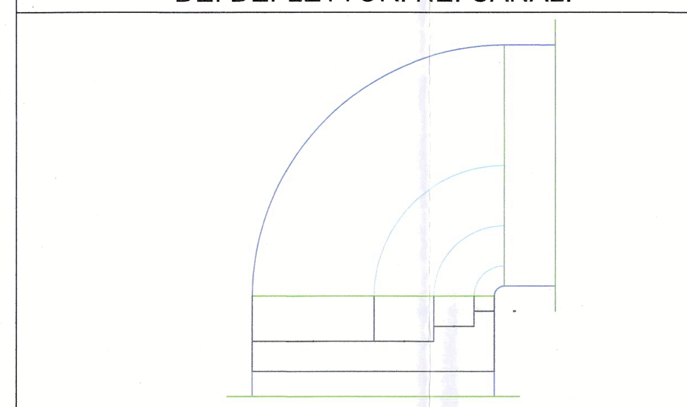

x (mm)	n° deflettori	larghezza passaggio d'aria (mm)
x≤300	0	x
300<x≤500	1	1/3x – 2/3x
500<x≤1000	2	1/6x – 1/3x – 1/2x
x>1000	3	1/12x – 1/6x – 1/4x – 1/2x

PARTICOLARE PRESA PER MISURAZIONE PORTATA

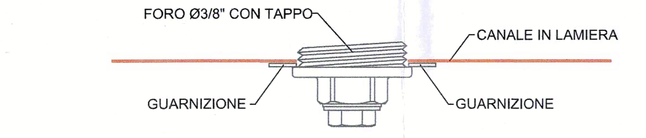

SEZIONE TIPO

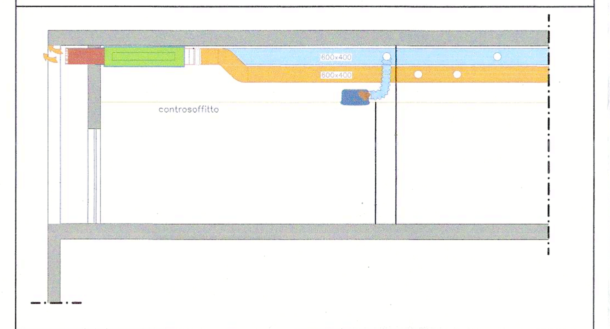

PARTICOLARE ALETTE GRIGLIE AFONICHE

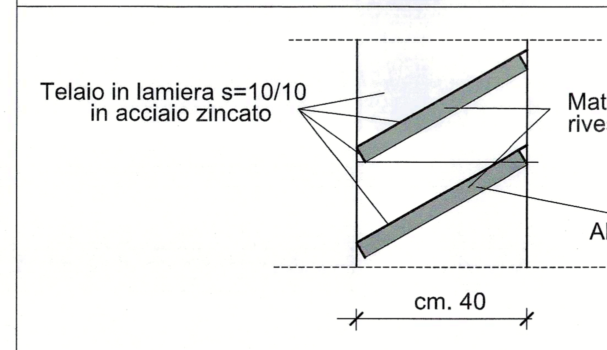

RECUPERATORE DI CALORE CON UMIDIFICATORE

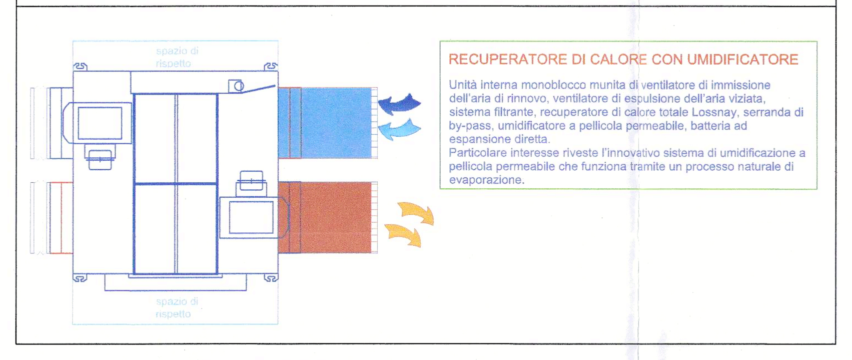

PARTICOLARE SUPPORTI CANALI

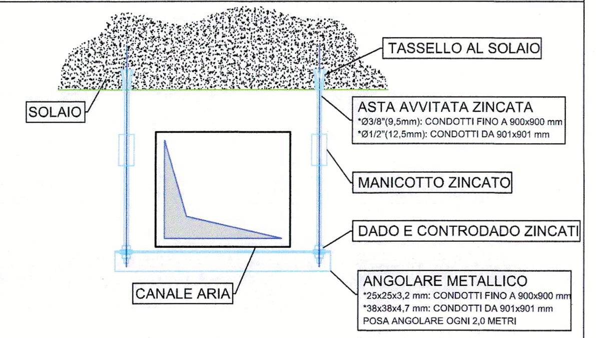

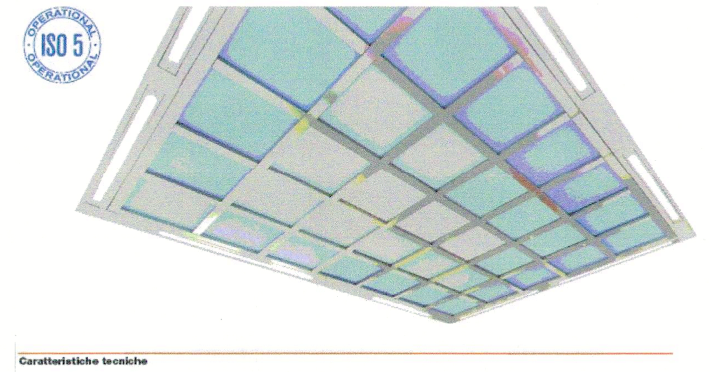

Canali in alluminio preisolato con trattamento autopulente e antimicrobico

I canali in alluminio preisolato per la termoventilazione e il condizionamento dell'aria saranno realizzati con pannelli sandwich eco-compatibili della linea **P3ductal care*plus*** tipo **PIRAL HD HYDROTEC CON TRATTAMENTO AUTOPULENTE E ANTIMICROBICO,** ad effetto loto, in grado di ridurre i possibili accumuli di polvere e particolato solido e di semplificare, di conseguenza, le normali operazioni di manutenzione e bonifica del canale stesso previste dallo "*Schema di linee guida per la definizione di protocolli tecnici di manutenzione predittiva sugli impianti di climatizzazione*" pubblicato dal Ministero della Salute in Gazzetta Ufficiale il 3 novembre 2006 e dalla norma UNI EN 15780 *Ventilation for buildings - Ductwork - Cleanliness of Ventilation System*. Il pannello presenterà le seguenti caratteristiche:

- Spessore pannello: 20,5 mm;
- Alluminio esterno: goffrato, spessore 0,08 mm, protetto con laccatura poliestere;
- Alluminio interno: liscio, spessore 0,08 mm, **con trattamento autopulente e antimicrobico;**
- Trattamento autopulente: **coating nanostrutturato a base di vetro liquido;**
- Efficacia dell'effetto autopulente: **verificata tramite prova di grande scala in collaborazione con Dipartimento Universitario;**
- Conduttività termica iniziale: 0,022 W/(m °C) a 10 °C;
- Densità materiale isolante: 50-54 kg/m3;
- Componente isolante: poliuretano espanso mediante il solo impiego di acqua senza uso di gas serra (CFC, HCFC, HFC) e idrocarburi (HC);
- Espandente dell'isolante: ODP (ozone depletion potential) = 0 e GWP (global warming potential) = 0;
- % celle chiuse: > 95% secondo ISO 4590;
- Classe di rigidezza: R 200.000 secondo UNI EN 13403;
- Reazione al fuoco: classe 0-1 secondo D.M. 26/06/84;
- Tossicità ed opacità dei fumi di combustione: classe F1 secondo NF F 16-101;
- Tossicità dei fumi di combustione: FED e FEC < 0,3 secondo prEN 50399-2-1/1;
- Efficacia del trattamento antimicrobico: verificata in conformità alla norma ISO 22196 da laboratorio accreditato dal Ministero della Sanità.

I canali dovranno rispondere alle caratteristiche di comportamento al fuoco previste dal D.M. 31-03-03 e dalla norma ISO 9705 (Room corner test). I canali saranno costruiti in base agli standard P3ductal e in conformità alla norma UNI EN 13403. I canali saranno realizzati con accessori trattati con antimicrobico.

SPORTELLO D'ISPEZIONE

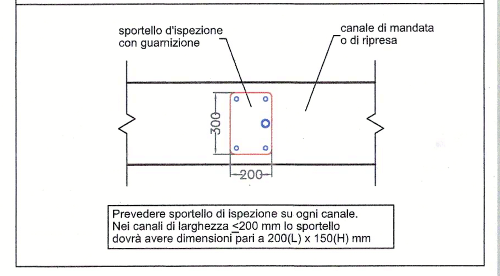

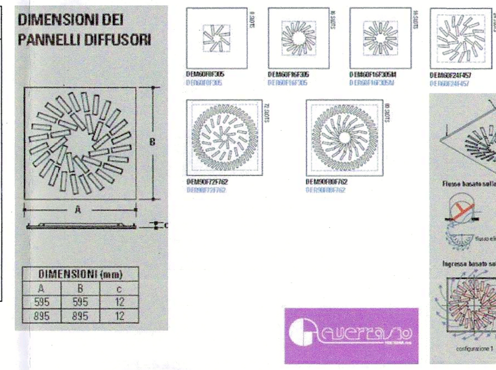

DIMENSIONI

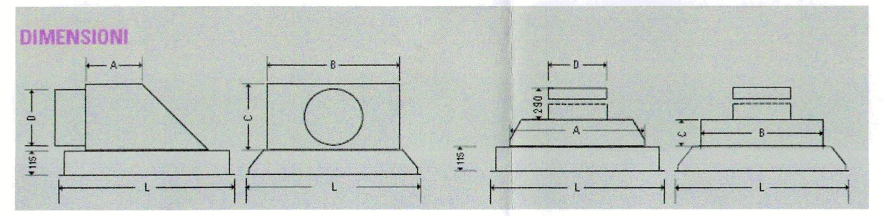

Modello	SPECIFICHE PLENUM: Modello	Dimensione nominale	Dimensioni (mm) A	B	C	D**	L	SPECIFICHE FILTRO HEPA / H14: Dimensioni filtro (mm) Af	Bf	Cf	Flusso nominale Q m³/h	m³/s X 10³	sup. filtrante m²	perdita di pressione iniziale Pa
ELPSAL305	attacco laterale	600x600	176	254	243	198	595	305	305	68	150	42	2,5	120
ELPSAL457			200	430	230			457	457		340	95	5,5	
ELPSAL515			210	489	310	250		515	515		450	125	7	
ELPSAL610		900x900	282	736	360	315	895	762	610		750	209	12	
ELPSAL762								762	762		940	261	15	
ELPSAS305	attacco superiore	600x600	176	254	100	198	595	305	305		150	42	2,5	
ELPSAS457			200	430				457	457		340	95	5,5	
ELPSAS515			210	489		250		515	515		450	125	7	
ELPSAL610		900x900	282	736		315	895	762	610		750	209	12	
ELPSAL762								762	762		940	261	15	

*1 m3/s x 10-3 = 1 l/s / **per collegamenti con diametri differenti, contattare l'ufficio tecnico